Инструкция по монтажу
ВСТРАИВАЕМЫЙ ТРЕК EUROTRACK 220V

* Подготовка потолка для монтажа.
* Установка закладного профиля к направляющим на саморезы, предварительно проложив провода к месту расположения токопровода.
* Монтаж профиля к ГКЛ.
* Оклейка штукатурной сеткой флизелин или стеклохолст для предотвращения трещин в местах стыка.

! . Установка светильника производится строго при выключенном питании.

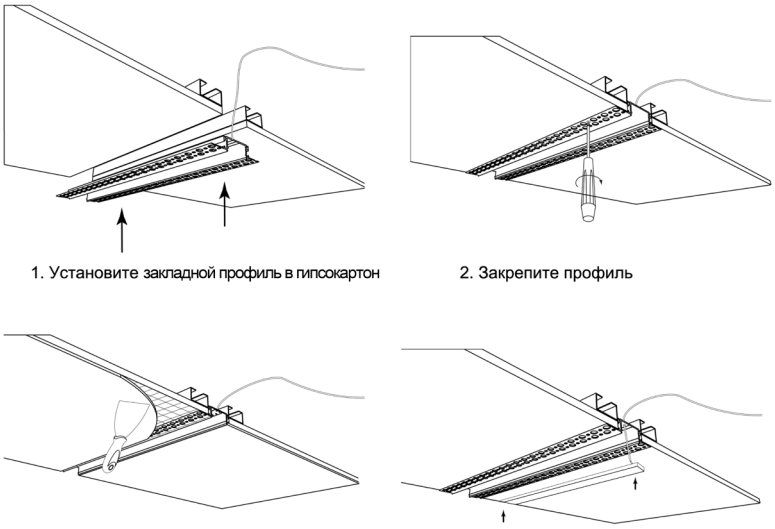

1. Установите закладной профиль в гипсокартон
2. Закрепите профиль
3. Проведите отделочные работы
4. Установите шинопровод

Закрепите шинопровод в закладном профиле саморезами, как показано на рисунке.
(Трек можно резать в любом месте)

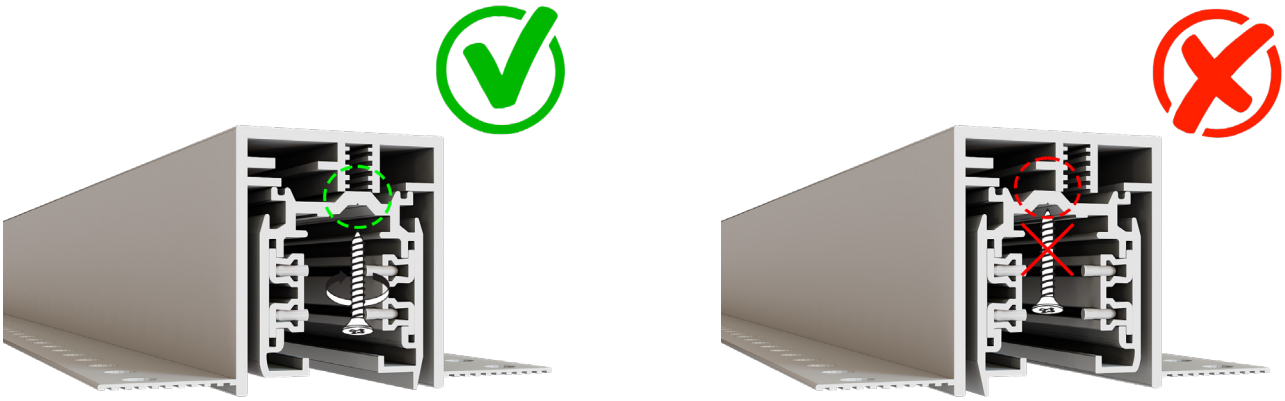

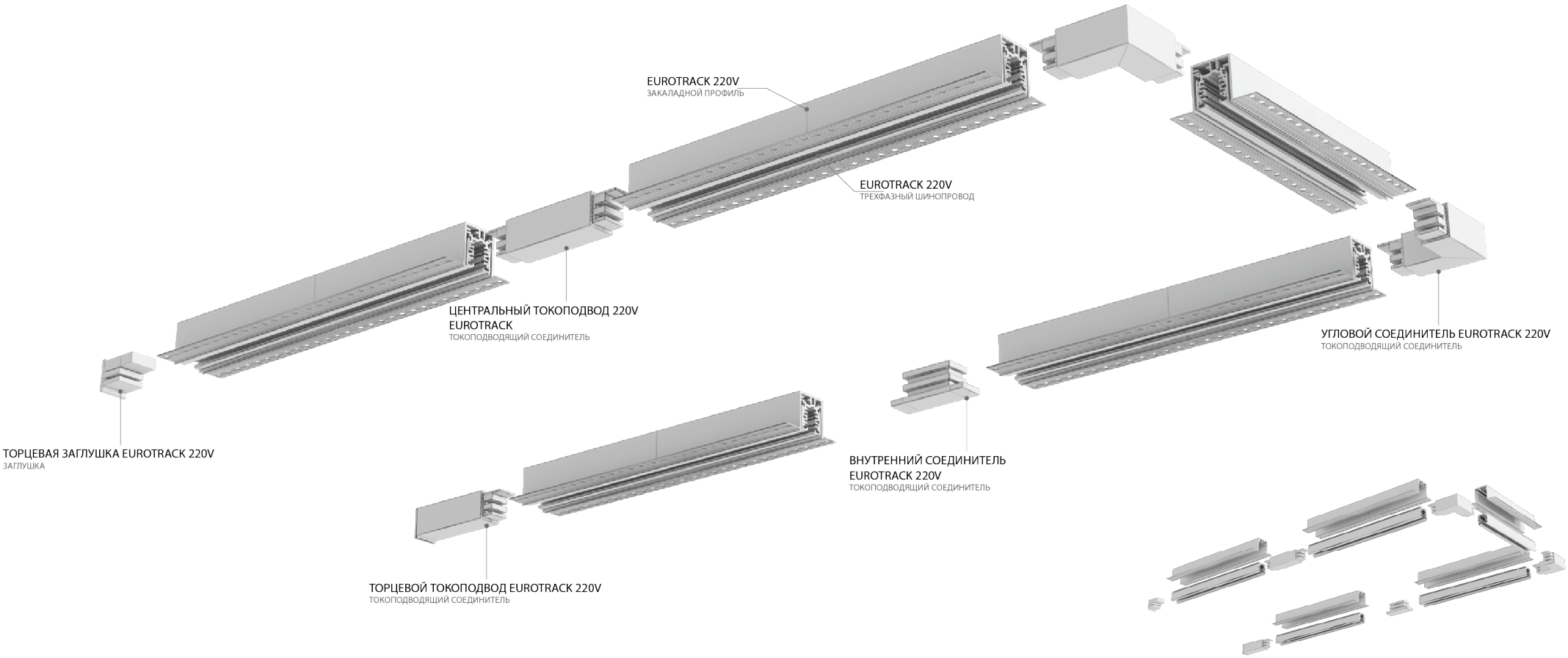
EUROTRACK 220V
ЗАКАЛАДНОЙ ПРОФИЛЬ
EUROTRACK 220V
ТРЕХФАЗНЫЙ ШИНОПРОВОД
ЦЕНТРАЛЬНЫЙ ТОКОПОДВОД 220V
EUROTRACK
ТОКОПОДВОДЯЩИЙ СОЕДИНИТЕЛЬ
УГЛОВОЙ СОЕДИНИТЕЛЬ EUROTRACK 220V
ТОКОПОДВОДЯЩИЙ СОЕДИНИТЕЛЬ
ТОРЦЕВАЯ ЗАГЛУШКА EUROTRACK 220V
ЗАГЛУШКА
ВНУТРЕННИЙ СОЕДИНИТЕЛЬ
EUROTRACK 220V
ТОКОПОДВОДЯЩИЙ СОЕДИНИТЕЛЬ
ТОРЦЕВОЙ ТОКОПОДВОД EUROTRACK 220V
ТОКОПОДВОДЯЩИЙ СОЕДИНИТЕЛЬ